电机尺寸
DIMENSIONS:
(UNIT=MM)

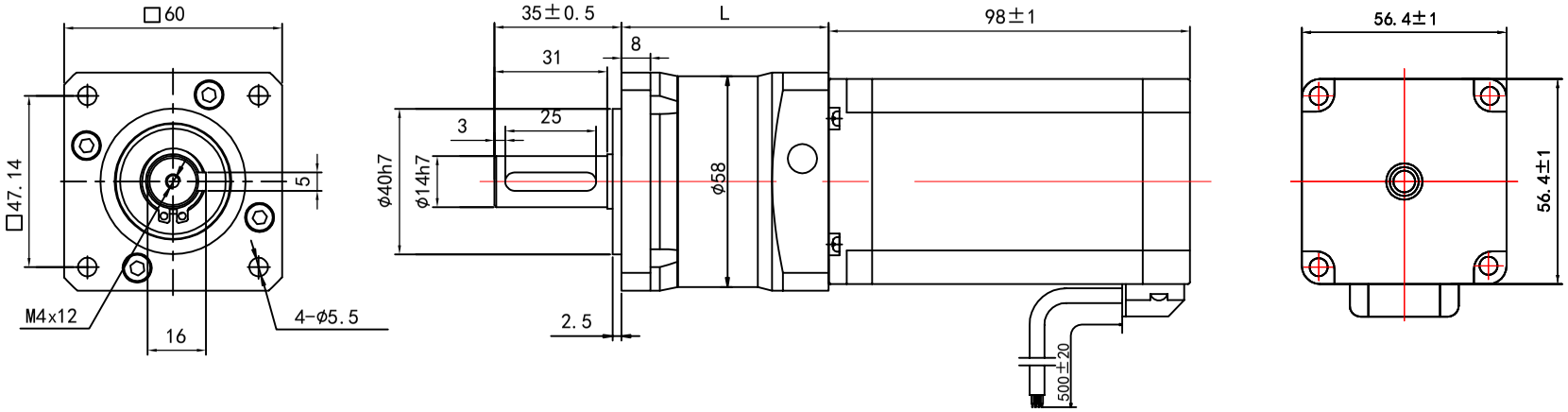

行星减速步进电机性能参数					
级数	L(MM)	整机规格型号	速比	整机输出最大扭矩(NM)	重量(KG)
一级	57	60PGF04U-57HN9850-01A	1:4	9.98	≈
		60PGF05U-57HN9850-01A	1:5	12.48	
		60PGF07U-57HN9850-01A	1:7	17.47	

技术要求:
1、外观整洁、无脏污、磕碰等;
2、寿命: S1工作制, 20000H;
3、噪音: 1米处无异常声音;
4、减速机回差: 一级≤15arcmin;
减速机效率: 一级为96%;
5、减速后的输出扭矩=电机力矩*减速比*效率;
6、选型图纸参数适合标准减速电机, 非标定制仅供参考。

电机参数/ELECTRICAL PARAMETER	
步距角 STEP ANGLE (°/STEP)	1.8
电机电压 RATED VOLTAGE (V)	3.15
电机电流 RATED CURRENT (A/PHASE)	4.5
电机电阻 RESISTANCE (Ω±15%/PHASE)	0.7
电机电感 INDUCTANCE (mH±20%/PHASE)	2.4
电机力矩 HOLDING TORQUE (N.M)	2.6
电机重量 WEIGHT(KG)	≈1.4

轴径配置/SHAFT DESIGH

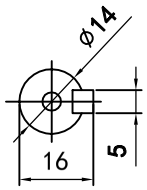

电机接线图 Connection Mode

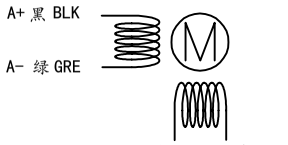

制图 DESIGNED	检图 CHECKED	校准 APPROVED	日期 DATE	比例 SCALE
JIAJIANG	CHENSHENG		2022/5/20	1:1

60PGFLU-57HN9850-01A
选型图

东莞市一能机电技术有限公司
DONGGUAN ICAN TECHNOLOGY CO.,LTD

经典型行星减速步进电机
Classic Planetary
Deceleration Stepper Motor

第一视角	单位	版本 EDITION
	MM	V1.0