电机尺寸
DIMENSIONS:
(UNIT=MM)

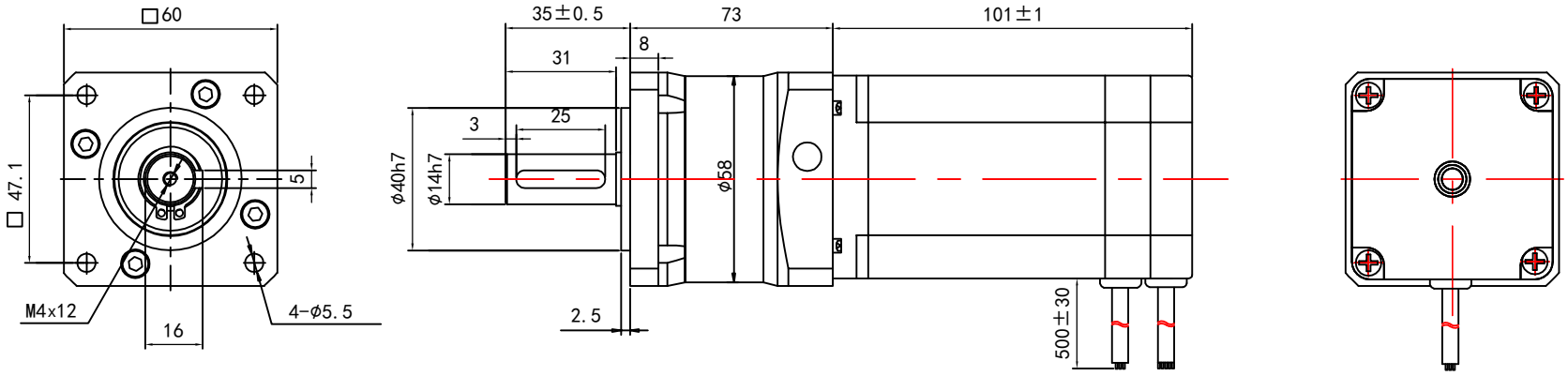

技术要求:
1、外观整洁、无脏污、磕碰等;
2、寿命: S1工作制, 20000H;
3、噪音: 1米处无异常声音;
4、减速机回差≤20arcmin;
减速机效率为94%;
减速机最大径向负载450N, 最大轴向负载230N;
工作温度: -10℃~+90℃;
5、减速后的输出扭矩=电机力矩*减速比*效率;
6、选型图纸参数适合标准减速电机, 非标定制仅供参考。

电机接线图
MOTOR CONNETIONS

连接方式 CONNECTION MODE	MOTOR CABLES 3"UL3265 AWG20#			HALL SENSOR CABLES 5"UL1007 AWG26#				
电机线 MOTOR LINE	粗黄 Yellow	粗绿 Green	粗蓝 Blue	细黄 Yellow	细绿 Green	细蓝 Blue	细黑 Black	细红 Red
驱动器接口 DRIVER INTERFACE	U	V	W	HU	HV	HW	REF-	REF+

电机参数/ELECTRICAL PARAMETER	
电机电压 RATED VOLTAGE (V)	24
额定扭矩 RATED TORQUE(NM)	0.6
电机额定转速 RATED SPEED(±10%RPM)	3000
电机空载转速 NO LOAD SPEED(±10%RPM)	3700
电机额定电流 RATED CURRENT (A/PHASE)	<12
电机额定功率 RATED POWER (W)	180
电机极数 Motor Pole Number	8
速比 Rate	50
整机输出额定力矩(N.M) Rated torque of the whole machine(N.M)	25

轴径配置/SHAFT DESIGH

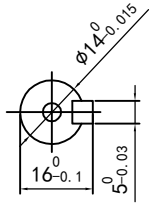

电机接线图 Connection Mode

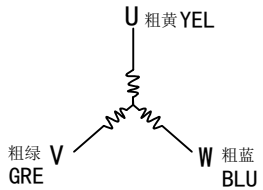

制图 DESIGNED	检图 CHECKED	校准 APPROVED	日期 DATE	比例 SCALE
JIAJIANG	CHENSHENG		2022/9/15	1:1
60PGF50U-57BLF1830-24-01AF		东莞市一能机电技术有限公司 DONGGUAN ICAN TECHNOLOGY CO.,LTD		
经典型行星减速无刷电机 Classic Planetary Deceleration Brushless Motor		第一视角	单位	版本 EDITION
			MM	V1.0