电机尺寸
DIMENSIONS:
(UNIT=MM)

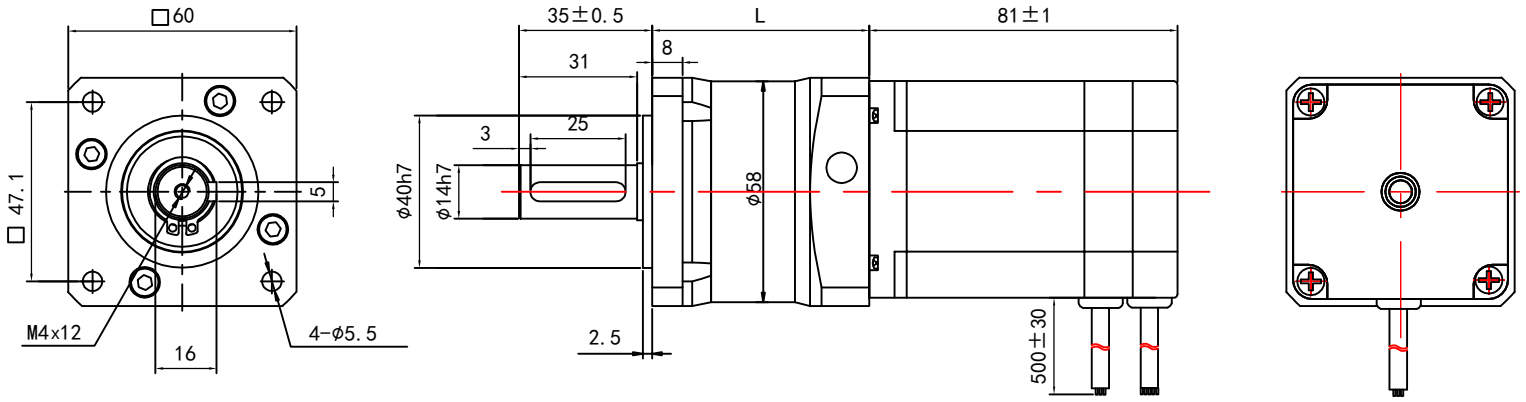

行星减速无刷电机性能参数						
级数	L(MM)	整机规格型号	速比	整机额定输出扭矩(NM)	整机额定输出转速 (RPM)	重量(KG)
一级	57	60PGF04U-57BLF0615-24-01A	1:4	1.53	375	≈1.72
		60PGF05U-57BLF0615-24-01A	1:5	1.92	300	
		60PGF07U-57BLF0615-24-01A	1:7	2.68	214	
		60PGF10U-57BLF0615-24-01A	1:10	3.84	150	
二级	73	60PGF25U-57BLF0615-24-01A	1:20	7.52	75	≈1.95
		60PGF25U-57BLF0615-24-01A	1:25	9.4	60	
		60PGF50U-57BLF0615-24-01A	1:50	18.8	30	

技术要求:
1、外观整洁、无脏污、磕碰等;
2、寿命: S1工作制, 20000H;
3、噪音: 1米处无异常声音;
4、减速机回差: 一级≤15arcmin, 二级≤20arcmin;
减速机效率: 一级为96%、二级为94%;
减速机最大径向负载450N, 最大轴向负载230N;
5、减速后的输出扭矩=电机力矩*减速比*效率;
6、选型图纸参数适合标准减速电机, 非标定制仅供参考。

电机接线图
MOTOR CONNETIONS

连接方式 CONNECTION MODE	MOTOR CABLES 3"UL3265 AWG20#			HALL SENSOR CABLES 5"UL1007 AWG26#				
电机线 MOTOR LINE	粗黄	粗绿	粗蓝	细黄	细绿	细蓝	细黑	细红
驱动器接口 DRIVER INTERFACE	U	V	W	HU	HV	HW	REF-	REF+

电机参数/ELECTRICAL PARAMETER	
电机电压 RATED VOLTAGE (V)	24
额定扭矩 RATED TORQUE(NM)	0.4
电机额定转速 RATED SPEED(±10%RPM)	1500
电机空载转速 NO LOAD SPEED(±10%RPM)	2000
电机额定电流 RATED CURRENT (A/PHASE)	<4
电机额定功率 RATED POWER (W)	60
电机极数 Motor Pole Number	8

轴径配置/SHAFT DESIGH

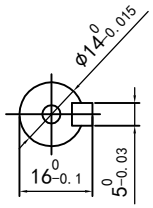

电机接线图 Connection Mode

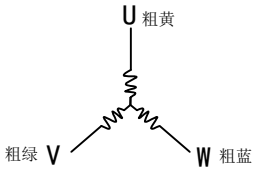

制图 DESIGNED	检图 CHECKED	校准 APPROVED	日期 DATE	比例 SCALE
JIAJIANG	CHENSHENG		2022/7/5	1:1

60PGFLU-57BLF0615-24-01A
选型图

东莞市一能机电技术有限公司
DONGGUAN ICAN TECHNOLOGY CO.,LTD

经典型行星减速无刷电机
Classic Planetary
Deceleration Brushless Motor

第一视角	单位	版本 EDITION
	MM	V1.0