电机尺寸
DIMENSIONS:
(UNIT=MM)

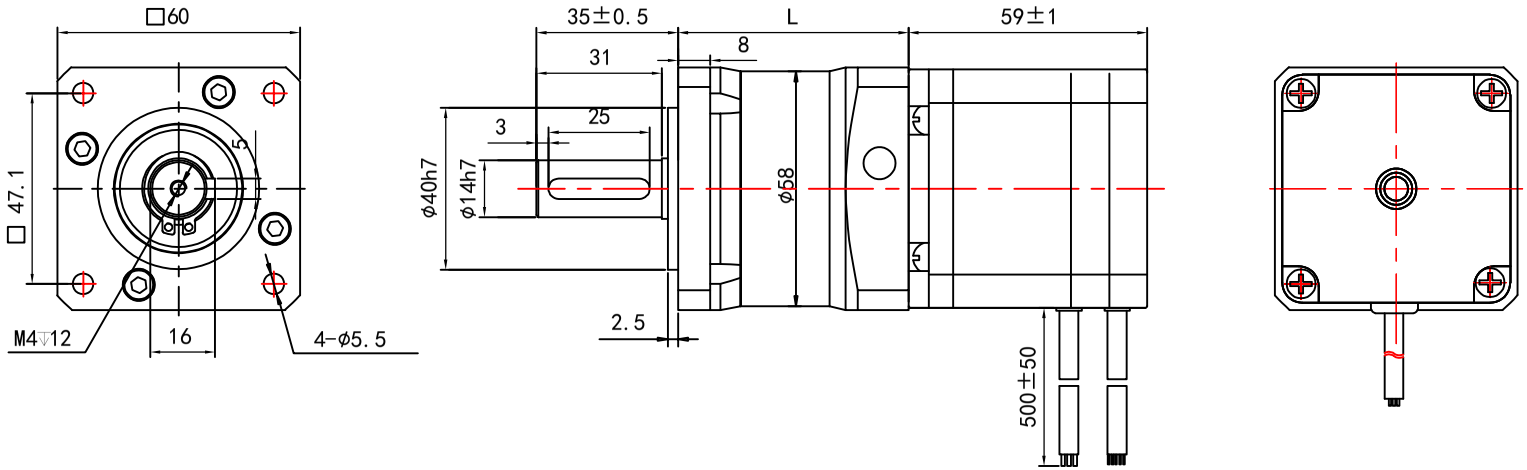

技术要求:
1、外观整洁、无脏污、磕碰等，电机引出线端子牢固，端子线序无误;
2、寿命：S1工作制，>20000H;
3、噪音：1米处≤60dB;
4、减速后的输出扭矩=电机力矩*减速比*效率;
额定输出转速=3000/减速机速比;
最小输出转速=150/减速机速比;
5、选型图纸参数适合标准减速电机，非标定制仅供参考。

减速机传动效率:

级数	减速比	L	效率
1级	1:4~1:10	57	96%
2级	1:12~1:70	73	94%

减速机速比	
客户签名	

电机线序定义:

U	V	W	5V	HU	HV	HW	GND
黄 粗	绿 粗	蓝 粗	红 细	黄 细	绿 细	蓝 细	黑 细

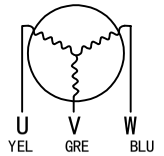

电机基本性能参数表

额定电压	24VDC	防护等级	IP20
额定功率	60W	使用环境温度	-30℃~+50℃
额定电流	<4A	适配驱动器	
额定转速	3000±10%rpm	电机重量	≈0.63KG
额定力矩	0.2N.M	行星减速机参数	
空载电流	<1A	减速机型号	60PGFLU
空载转速	3700±10%rpm	可选速比	4,5,7,10,12,15,16,20,25,28,35,40,50,70
极对数	4		
绝缘电阻	30MΩ	回程间隙	≤15arcmin(一级) ≤20arcmin(二级)
电气强度	800V/S	防护等级	IP54
绝缘等级	B	减速机重量	1级0.71kg,2级0.95kg

输出轴参数:

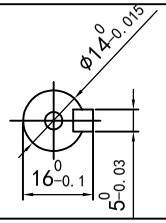

设计			标准化		60PGFLU-57BLF0630-24-01A
校核			工艺		
审核			批准		无刷行星减速电机 Brushless Planetary Reduction Motor
阶段标记	S		共1张	第1张	
比例			视图方式		东莞市必克电机传动技术有限公司 DONGGUAN BGM TECHNOLOGY CO.,LTD
版本			日期	2023/3/15	